frabo press 316 M

AXF270

PATENTED

Übergangsstück I mit I Gewinde.

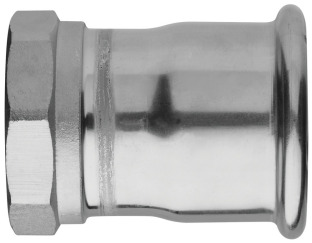

Technische Spezifikationen

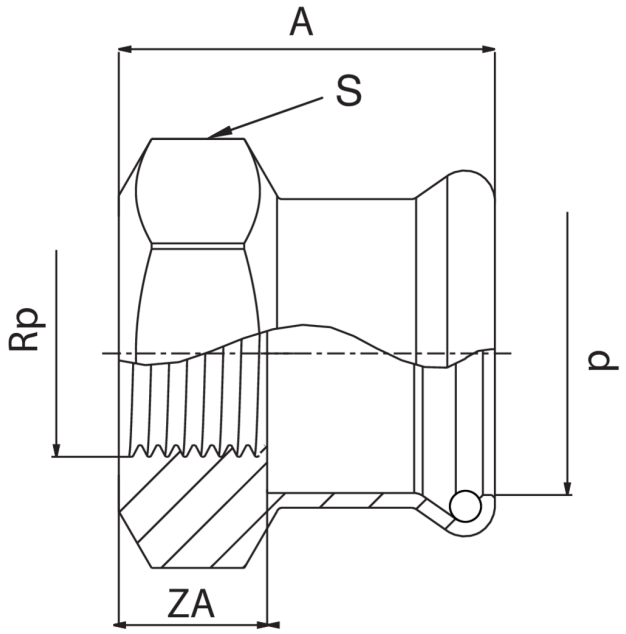

D X RP	BAG	MASTER BOX	CODE	A	S	ZA
76,1 x 2"1/2	1	8	AXF270C12076000	114	86	60
88,9 x 3"	1	5	AXF270D03089000	125	98	64
108 x 4"	1	3	AXF270E04108000	151	122	75

Anwendungen