# frabo press 316 M

# MX0380

**PATENTED**

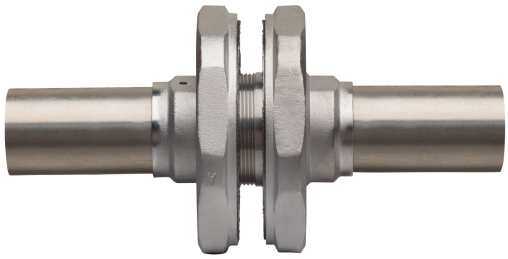

Wasserdichte und feuerfeste Durchführungen Deck/Schott in Klasse A0.

## Technische Spezifikationen

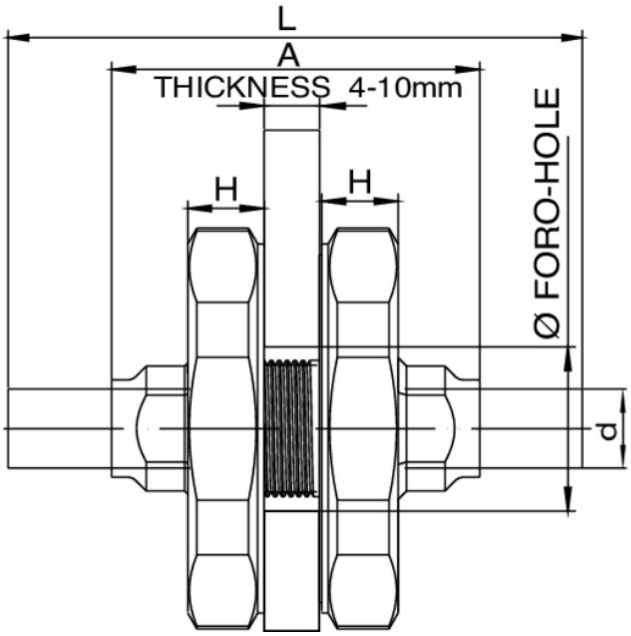


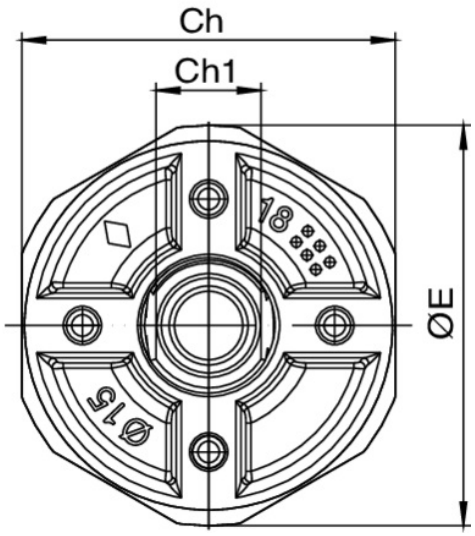


| D | BOX | MASTER BOX | CODE | A | ØE | CH | CH1 | H | L | PN | Ø HOLE |
|---|---|---|---|---|---|---|---|---|---|---|---|
| 15 | 2 | 12 | MX0380015015000 | 70 | 76 | 71 | 20 | 14,5 | 150 | 16 | 29 |
| 22 | 2 | 12 | MX0380022022000 | 75 | 84 | 79 | 26,5 | 15 | 155 | 16 | 36 |
| 28 | 1 | 4 | MX0380028028000 | 77 | 93 | 87 | 33 | 15,5 | 160 | 16 | 42 |
| 35 | 1 | 4 | MX0380035035000 | 80 | 100 | 94 | 40 | 16 | 170 | 16 | 49 |
| 42 | 1 | 4 | MX0380042042000 | 81 | 108 | 101 | 47 | 16,5 | 175 | 16 | 56 |
| 54 | 1 | 2 | MX0380054054000 | 82 | 126 | 117 | 60 | 18 | 190 | 16 | 69 |

Informationen zur Isolierung finden Sie im technischen Handbuch oder wenden Sie sich an unsere Vertriebsabteilung.

# Anwendungen