RJ5090

Codo 90° H para soldar/H para prensar con O-ring.

Especificaciones técnicas

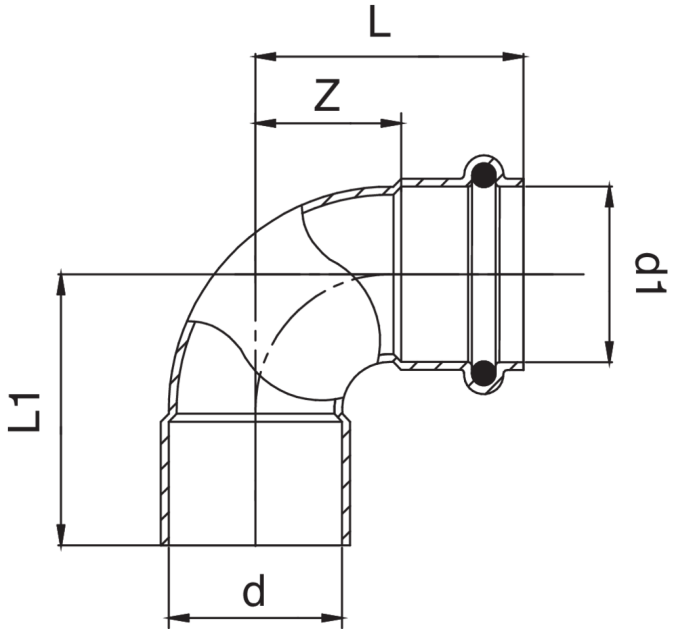

D X D1	BAG	MASTER BOX	CÓDIGO	L	L1	Z
32 x 32	10	50	RJ5090032032000	40	41	17
40 x 40	10	50	RJ5090040040000	51	48	21

Aplicaciones