frabo press KOMBI

RB8270

BREVETTATO

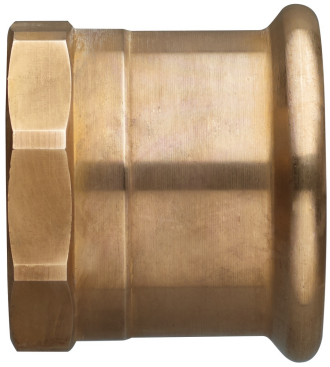

Manicotto femmina filettato femmina.

SECURFRABO

Specifiche tecniche

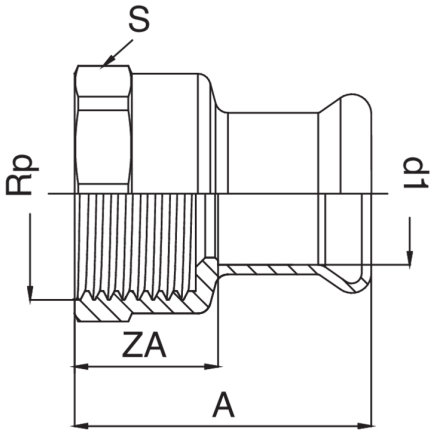

D1 X RP	BAG	MASTER BOX	CODICE	A	S	ZA
76,1* x 2"1/2	1	8	RB8270C12076000	90	86	38
88,9* x 3"	1	5	RB8270D03089000	96	98	40

* Profilo M. Guarnizione in EPDM uso acqua.

Applicazioni