frabo press 316 M

AX0273

BREVETTATO

Manicotto femmina flangiato PN10/16.

SECURFRABO

Specifiche tecniche

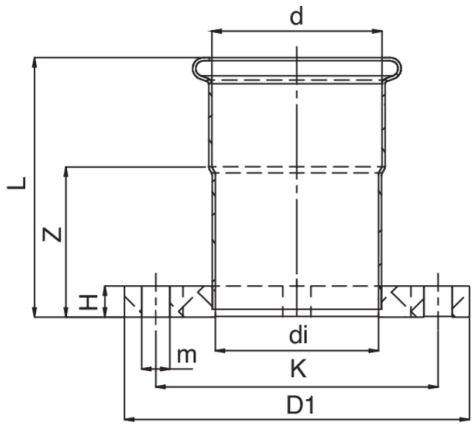

D	BAG	MASTER BOX	CODICE	D1	H	H1	M
76,1	1	3	AX0273076000000	185	18	18	18
88,9	1	2	AX0273089000000	200	147	20	18
108	1	2	AX0273108000000	220	167	20	18

Applicazioni