frabo press C-STEEL M

AC0041

BREVETTATO

Curva 45° femmina.

Specifiche tecniche

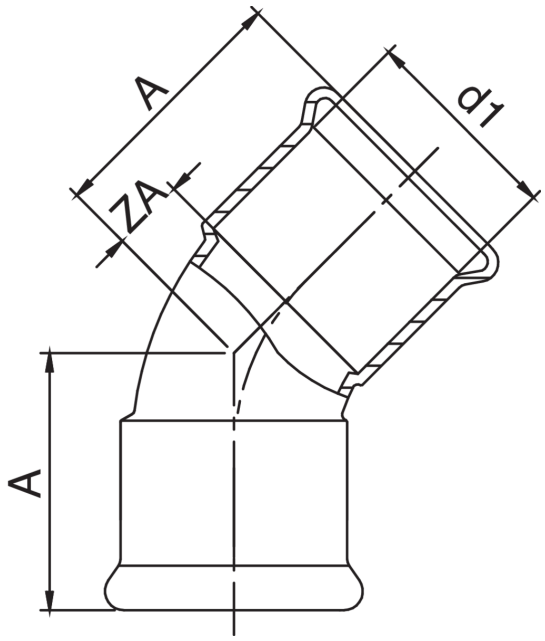

D1	BAG	MASTER BOX	CODICE	A	ZA
76,1	1	10	AC0041076076000	93	38
88,9	1	6	AC0041089089000	104	44
108	1	3	AC0041108108000	124	68

Applicazioni