frabo press C-STEEL M AC0270

BREVETTATO

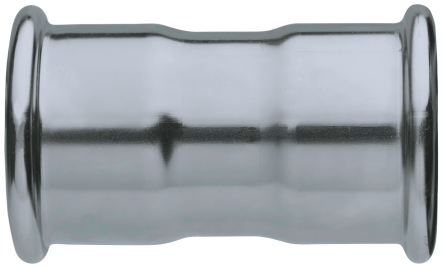

Manicotto femmina con battuta.

Specifiche tecniche

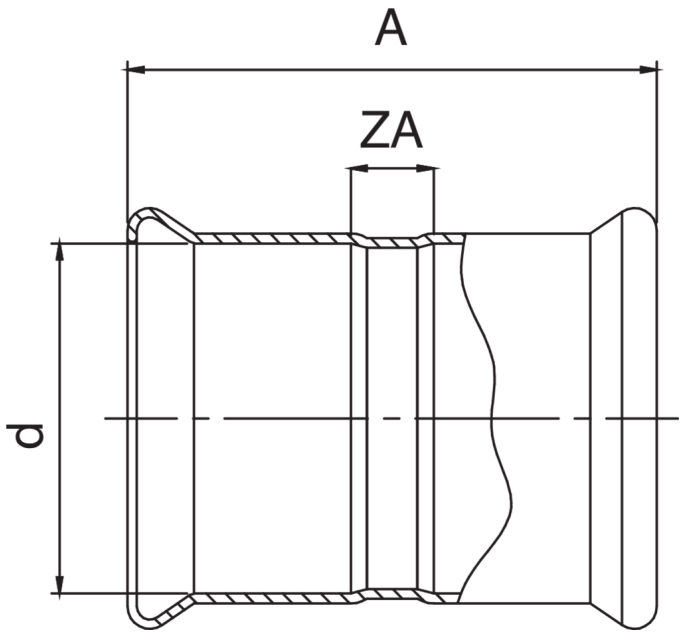

D	BAG	MASTER BOX	CODICE	A	ZA
76,1	1	10	AC0270076076000	152	50
88,9	1	5	AC0270089089000	175	54
108	1	5	AC0270108108000	204	66

Applicazioni