frabo press 316 M AX0243

Riduzione maschio-femmina.

Specifiche tecniche

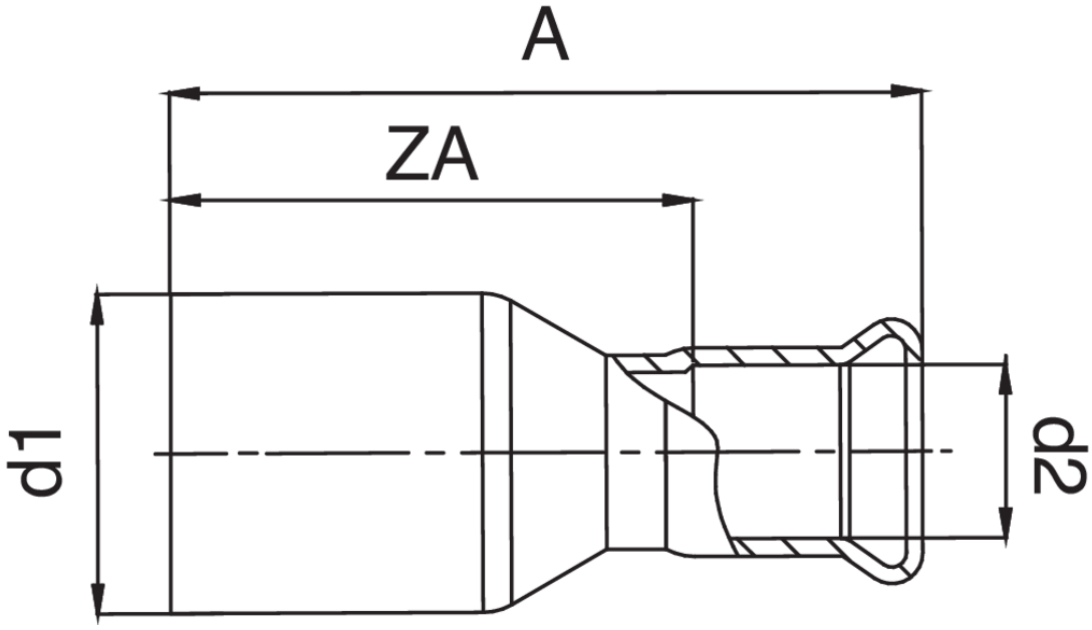

D1 X D2	BAG	MASTER BOX	CODICE	A	ZA
88,9 x 76,1	1	5	AX0243089076000	160	106
108 x 76,1	1	2	AX0243108076000	210	156
108 x 88,9	1	5	AX0243108089000	199	138

Applicazioni