frabo POLAR

5P5041

Curva 45° femmina.

NEW

Specifiche tecniche

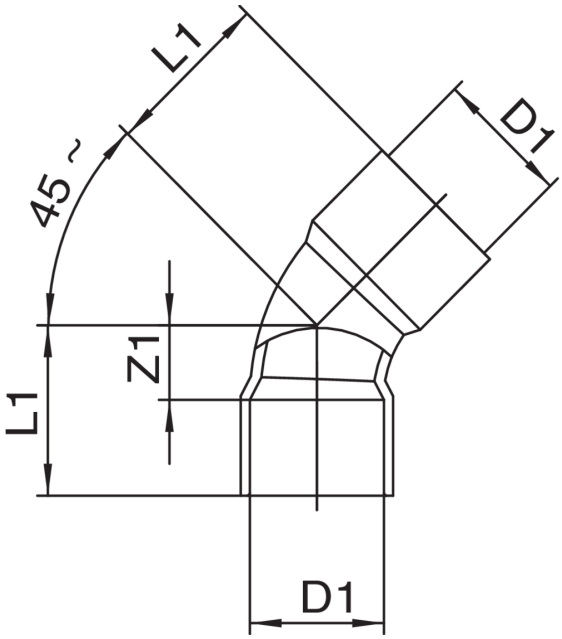

D1	BAG	MASTER BOX	CODICE	L1	Z1
3/8"	10	500	5P5041A38A38000	13	5
1/2"	10	300	5P5041A12A12000	17	7
5/8"	5	250	5P5041A58A58000	19,5	8,5
3/4"	10	250	5P5041A34A34000	24	10,5
7/8"	5	125	5P5041A78A78000	28,5	12
1"1/8	5	60	5P5041B18B18000	32	15,5
1"3/8	5	30	5P5041B38B38000	45,5	23,5
1"5/8	1	20	5P5041B58B58000	47,5	25,5
2"1/8	1	12	5P5041C18C18000	67	39

Applicazioni